Vis de serrage à excentrique

23270.0112

Description produit

Les vis excentriques ont une force de serrage élevée pour une hauteur de serrage réduite. Le corps en laiton garantit un serrage doux mais sûr.

Matières

Vis à excentrique
- acier

Corps
- laiton

Plan

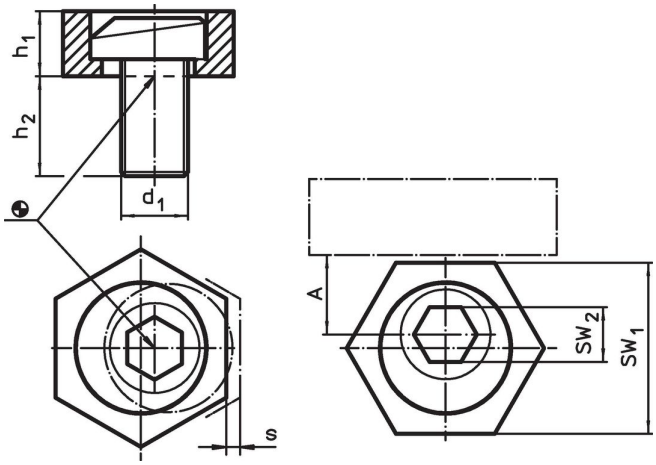

Informations détaillées

Dimensions				A	SW		Force de serrage max.	Couple de serrage max.		Référence article
d_1	h_1	h_2	s		SW_1	SW_2				
[mm]				[mm]	[mm]		[kN]	[Nm]	[g]	
laiton										
M12	9,5	22,8	2	12,7	25,4	8	9	75	54	23270.0112

Exemple d'application

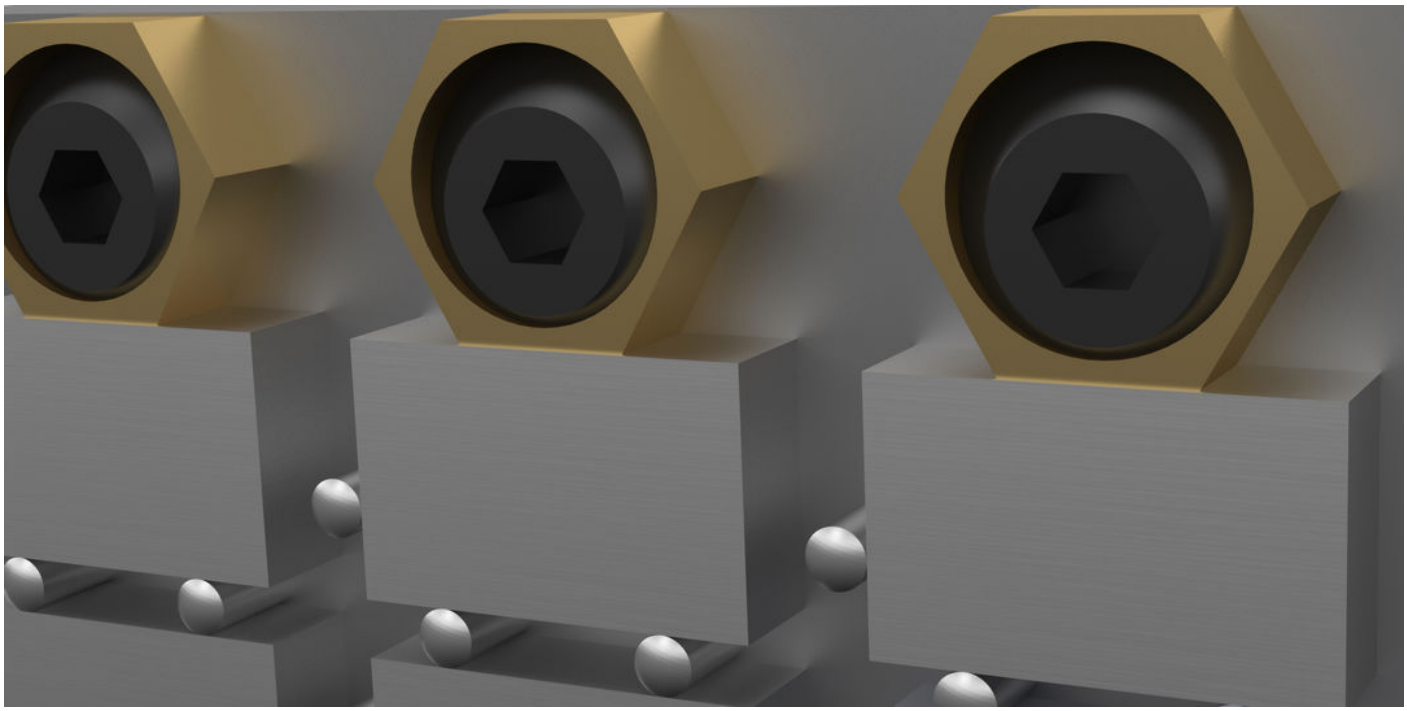

Conformité

Conforme à la directive 2011/65/CE et à la directive 2015/863.

Pas de substances SVHC avec une teneur supérieure à 0,1% m/m – Liste SVHC [REACH] au 23.01.2024.

Aucune des substances de la Proposition 65 présente.
https://www.P65Warnings.ca.gov/